NL	**Gebruiksaanwijzing**	**Kabelset venstercontact**
FR	**Mode d'emploi**	**Set câble commutateur de fenêtre**
DE	**Bedienungsanleitung**	**Kabelsatz für Fensterschaltung**
EN	**Operating Instructions**	**Cable set window switch**

990.033

NOVY®
INSPIRED BY QUALITY

990.033_110108_MA2

NL-ALGEMENE INFORMATIE

Algemene informatie	2
Aansluiting voor de inbouwunit Mini Pure'line	6
Aansluiting voor de plafondunit Pure'line	10
Aansluiting voor de wandschouwkap Flat'line	14
Aansluiting voor eilandschouwkap Flat'line	16
Elektrisch schema	20

Algemeen
Dit is de gebruiksaanwijzing voor de op de voorzijde aangegeven Novy accessoire. Lees deze instructies goed door voor de installatie en ingebruikname. Het is aan te bevelen om de installatie uitsluitend te laten uitvoeren door één of meerdere bevoegde personen.
In deze gebruiksaanwijzing wordt gewerkt met een aantal symbolen. Hieronder vindt u de betekenis van deze symbolen.

Symbool	Betekenis	Actie
	Indicatie	Toelichting van een indicatie op de afzuigkap / accesssoire.
	Waarschuwing	Dit symbool duidt op een belangrijke tip of een gevaarlijke situatie

Veiligheid
Lees voorafgaand het gebruik en/of montage de volgende tips:

- De installatie en de elektrische aansluiting van het toestel dienen aan een erkende vakman toevertrouwd te worden.
- De fabrikant kan niet verantwoordelijk gesteld worden voor eventuele schade voortkomend uit een foutieve inbouw of aansluiting.
- Neem de accessoire zorgvuldig uit de verpakking en controleer deze op schade.
- Monteer niet indien deze schade heeft.
- Controleer aan de hand van tekening of alle montagematerialen meegeleverd zijn.
- Het toestel is uitsluitend bedoeld voor huishoudelijk gebruik (bereiding van voedingsmiddelen) met uitsluiting van alle ander huishoudelijk, commercieel of industrieel gebruik.
- De veiligheid wordt enkel verzekerd wanneer het apparaat volgens de vereiste voorschriften op een aardleiding is aangesloten.
- Gebruik geen verlengkabel voor de aansluiting op het elektrische net.
- Defecte of beschadigde onderdelen mogen alleen door originele Novy onderdelen worden vervangen.
- Indien het elektrische aansluitsnoer beschadigd is dient dit vervangen te worden door een origineel Novy aansluitsnoer.

TOEPASSING
Deze kit maakt het mogelijk om onderstaande afzuigkappen uit te rusten met een venstercontactschakelaar.

Deze kit is alleen toepasbaar op onderstaande afzuigkappen en versies. Deze afzuigkappen zijn voorzien van een ingangscontact. Het ingangscontact kan worden bediend door een potentiaalvrijcontract van een venstercontactschakelaar (zelf te voorzien).

Deze kit is geschikt voor de volgende modellen (let op de versies):

Inbouwunit Mini Purel'line:	810/>=17, 811/>=17, 820/>=17 821/>=17, 826/>=17
Plafondunit Pure'line:	6810/>=1, 6811/>=1, 6820/>=1, 6821/>=1, 6830/>=18, 6831/>=18, 6832/>=18, 6835/>=18, 6836/>=18, 6840/>=18, 6841/>=18, 6842/>=18, 6845/>=18, 6846/>=18
Eilandschouwkap Flat'line:	7640/>=17, 7642/>=17, 7645/>=17, 7650/>=17, 7655/>=17, 7660/>=17, 7665/>=17
Wandschouwkap Flat'line:	7600/>=17, 7602/>=17, 7605/>=17, 7610/>=17, 7615/>=17

WERKING
Indien de afzuigkap tegelijk moet werken met een verwarmingstoestel dat lucht uit de keuken/kamer nodig heeft en als de vereiste toevoer van verse lucht enkel via een geopend venster kan gebeuren, is het mogelijk om op de afzuigkap een venstercontactschakelaar (zelf te voorzien) aan te sluiten. De ventstercontactschakelaar zorgt ervoor dat de afzuigkap alleen werkt indien het raam openstaat. Als het venster gesloten is, kan de ventilator niet worden ingeschakeld.

FR-INFORMATIONS GENERALES

Informations Generales 3
Raccordement de l'unité d'encastrement Mini Pure'line 6
Raccordement de l'unité de plafond Pure'line 10
Raccordement de la hotte à cheminée murale Flat'line 14
Raccordement de la hotte à cheminée îlot Flat'line 16
Schéma électrique 20

Généralités
Il s'agit de la notice de montage de l'appareil Novy illustré en page de couverture. Le mode d'emploi de cet appareil est fourni séparément. Lisez attentivement ces instructions avant d'installer et de mettre en service l'appareil.
Ce mode d'emploi fait usage de certains symboles. Ci-dessous vous trouverez la signification de ces symboles.

Symbole	Signification	Action
	Indication	Signification des témoins lumineux sur la hotte aspirante/l'accessoire.
	Avertissement	Ce symbole signale un conseil important ou une situation dangereuse.

Sécurité
Veuillez lire au préalable les conseils suivants relatifs à l'utilisation et/ou le montage :
- L'installation ainsi que le raccordement électrique de l'appareil doivent être confiés à un professionnel agréé.
- Le producteur ne peut être tenu responsable de dommages éventuels, résultant d'un montage ou d'un raccordement incorrects.
- Enlevez l'accessoire soigneusement de son emballage et vérifiez s'il est intact.
- Ne le montez pas s'il est endommagé.
- Vérifiez, en vous référant au dessin si tout le matériel de montage a été livré.
- L'appareil est uniquement destiné à l'usage domestique (préparation d'aliments) à l'exclusion de tout autre usage domestique, commercial ou industriel.
- La sécurité n'est garantie que lorsque l'appareil a été branché à une prise de terre conformément aux prescriptions en vigueur.
- N'utilisez pas de rallonge pour le raccordement au réseau électrique.
- Les pièces défectueuses ou endommagées ne peuvent être remplacées que par des pièces d'origine Novy.
- Si le cordon de raccordement électrique est endommagé, il doit être remplacé par un nouveau cordon d'origine Novy.

APPLICATION
Ce kit permet d'équiper les hottes d'aspiration suivantes d'un interrupteur de contact de la fenêtre.

Ce kit s'applique uniquement sur les hottes et versions ci-dessous. Ces hottes sont équipées d'un contact d'entrée. Le contact d'entrée peut être actionné au moyen d'un contact sans potentiel d'un interrupteur de contact de fenêtre (à installer par le client).

Ce kit convient pour les modèles suivants (attention aux versions):

Unité d'encastrement Mini Purel'line :	810/>=17, 811/>=17, 820/>=17 821/>=17, 826/>=17
Unité de plafond Pure'line :	6810/>=1, 6811/>=1, 6820/>=1, 6821/>=1, 6830/>=18, 6831/>=18, 6832/>=18, 6835/>=18, 6836/>=18, 6840/>=18, 6841/>=18, 6842/>=18, 6845/>=18, 6846/>=18
Hotte à cheminée îlot Flat'line :	7640/>=17, 7642/>=17, 7645/>=17, 7650/>=17, 7655/>=17, 7660/>=17, 7665/>=17
Hotte à cheminée murale Flat'line :	7600/>=17, 7602/>=17, 7605/>=17, 7610/>=17, 7615/>=17

FONCTIONNEMENT
Si la hotte d'aspiration doit fonctionner simultanément avec un chauffage extrayant l'air de la cuisine/pièce, et si l'alimentation nécessaire en air frais doit se faire par le biais d'une fenêtre ouverte, ce sera possible de raccorder la hotte d'aspiration à l'interrupteur de contact de la fenêtre (installation par le client final). L'interrupteur de contact de fenêtre assurera alors que la hotte d'aspiration fonctionnera uniquement quand la fenêtre est ouverte. Il n'est pas possible d'allumer le ventilateur quand la fenêtre est fermée.

DE-ALLGEMEINE INFORMATIONEN

Allgemeine Informationen	4
Anschluss für die Lüfterbaustein Mini Pure'line	6
Anschluss für die Deckenhaube Pure'line	10
Anschluss für die Wand-Dunstabzugshaube Flat'line	14
Anschluss für die Insel-Dunstabzugshaube Flat'line	16
Elektrischer Schaltplan	20

Allgemein

Dies ist die Montageanleitung für das auf der Vorderseite genannte Novy Gerät. Die Bedienungsanleitung ist diesem Gerät separat beigefügt. Lesen Sie sich diese Anleitung vor der Installation und Inbetriebnahme des Geräts sorgfältig durch. Es empfiehlt sich, die Installation ausschließlich durch eine oder mehrere autorisierte Person(en) durchführen zu lassen.
Die Anleitung enthält eine Reihe von Symbolen, deren Bedeutung im Folgenden erläutert wird.

Symbol	Bedeutung	Aktion
	Anzeige	Erläuterung einer Anzeige auf der Dunstabzugshaube/ Zubehör
	Warnhinweis	Dieses Symbol weist auf einen wichtigen Tipp oder eine gefährliche Situation hin.

Sicherheit

Lesen Sie vor der Verwendung und/oder Montage die folgenden Tipps:

- Installation und elektrischer Anschluss des Geräts sollten einem qualifizierten Fachmann überlassen werden.
- Der Hersteller haftet nicht für Schäden, die durch unsachgemäße Montage oder unsachgemäß hergestellte Verbindungen entstehen.
- Nehmen Sie das Zubehör vorsichtig aus der Verpackung und kontrollieren Sie es auf eventuelle Schäden.
- Montieren Sie das Gerät nicht, wenn es beschädigt ist.
- Kontrollieren Sie anhand der Zeichnung, ob alle Befestigungsteile mitgeliefert wurden.
- Das Gerät ist ausschließlich für den häuslichen Gebrauch (Zubereitung von Lebensmitteln) unter Ausschluss aller anderen häuslichen, gewerblichen oder industriellen Nutzungen vorgesehen.
- Sicherheit ist nur gewährleistet, wenn das Gerät gemäß den relevanten Vorschriften an eine Erdleitung angeschlossen ist.
- Verwenden Sie kein Verlängerungskabel für den Anschluss an das Stromnetz.
- Fehlerhafte oder beschädigte Teile dürfen nur durch Originalteile von Novy ersetzt werden.
- Wenn das elektrische Anschlusskabel beschädigt ist, muss es durch ein Original-Anschlusskabel von Novy ersetzt werden.

ANWENDUNG

Dieses Kit macht es möglich, die nachstehend aufgeführten Dunstabzugshauben mit einem Fensterkontaktschalter auszustatten.

Dieses Kit eignet sich nur für die nachstehend aufgeführten Dunstabzugshauben und Versionen. Diese Dunstabzugshauben verfügen über einen Eingangskontakt. Der Eingangskontakt kann durch einen potentialfreien Kontakt eines Fensterkontaktschalters (nicht mitgeliefert) angesteuert werden.

Dieses Kit eignet sich für die folgenden Modelle (beachten Sie die Versionen):

Lüfterbaustein Mini Purel'line :	810/>=17, 811/>=17, 820/>=17 821/>=17, 826/>=17
Deckenhaube Pure'line :	6810/>=1, 6811/>=1, 6820/>=1, 6821/>=1, 6830/>=18, 6831/>=18, 6832/>=18, 6835/>=18, 6836/>=18, 6840/>=18, 6841/>=18, 6842/>=18, 6845/>=18, 6846/>=18
Insel-Dunstabzugshaube Flat'line:	7640/>=17, 7642/>=17, 7645/>=17, 7650/>=17, 7655/>=17, 7660/>=17, 7665/>=17
Wand-Dunstabzugshaube Flat'line :	7600/>=17, 7602/>=17, 7605/>=17, 7610/>=17, 7615/>=17

FUNKTIONSWEISE

Wenn die Dunstabzugshaube gleichzeitig mit einem Heizgerät funktionieren soll, das Luft aus der Küche/dem Raum benötigt, und wenn die erforderliche Frischluftzufuhr nur durch ein geöffnetes Fenster erfolgen kann, ist es möglich, einen Fensterkontaktschalter (nicht mitgeliefert) an die Dunstabzugshaube anzuschließen. Der Fensterkontaktschalter stellt sicher, dass die Haube nur dann funktioniert, wenn das Fenster geöffnet ist. Wenn das Fenster geschlossen ist, kann der Ventilator nicht eingeschaltet werden.

EN-GENERAL INFORMATION

General Information 5
Connection for the built-in unit Mini Pure'line 6
onnection for the ceiling unit Pure'line 10
Connection for the wall-mounted chimney hood Flat'line 14
Connection for the island chimney hood Flat'line 16
Electrical diagram 20

General

These are the mounting instructions for the Novy unit shown on the cover. The user manual is delivered separately with this unit. Carefully read these instructions before installing and commissioning this unit. It is recommended to have one or more qualified persons carry out the installation.
This manual makes use of a number of symbols. The meaning of these symbols are given below.

Symbol	Meaning	Action
	Indication	Explanation of an indication on the hood
	Warning	This symbol indicates an important tip or a dangerous situation.

Safety

Read these tips before use or assembly:

- The installation and electrical connection of the unit shall be carried out by an authorised expert.
- The manufacturer does not accept any responsibility for damage resulting from faulty building in or connection.
- Carefully remove the accessory from the packaging and check it for signs of damage.
- Do not fit the hood if it is damaged.
- Check all mounting materials have been supplied using the drawing.
- The unit is intended for household use only (preparation of food) excluding any other domestic, commercial or industrial use.
- Safety can only be guaranteed if the unit is connected to an earth wire in accordance with the required regulations.
- Do not use an extension cord for connecting to the electricity grid.
- Replace defective or damaged parts with original Novy parts only.
- Replace a damaged power cable with an original Novy power cable.

APPLICATION

This kit makes it possible for the following extraction hoods to be equipped with a window contact switch.

This kit can only be used with the following extraction hoods and versions. These extraction hoods must be fitted with an input contact. The input contact can be controlled using a potential-free contact of a window contact switch (not included).

This kit can be used with the following models (note the versions):

Built-in unit Mini Purel'line:	810/>=17, 811/>=17, 820/>=17 821/>=17, 826/>=17
Ceiling unit Pure'line:	6810/>=1, 6811/>=1, 6820/>=1, 6821/>=1, 6830/>=18, 6831/>=18, 6832/>=18, 6835/>=18, 6836/>=18, 6840/>=18, 6841/>=18, 6842/>=18, 6845/>=18, 6846/>=18
Island chimney hood Flat'line:	7640/>=17, 7642/>=17, 7645/>=17, 7650/>=17, 7655/>=17, 7660/>=17, 7665/>=17
Wall-mounted chimney hood Flat'line:	7600/>=17, 7602/>=17, 7605/>=17, 7610/>=17, 7615/>=17

OPERATION

If the hood is to work simultaneously with a heating appliance that pulls air from the kitchen/room, and if the required supply of fresh air can only be attained through an open window, it is possible to connect a window contact switch (not included) to the extraction hood. The window contact switch ensures that the extraction hood only works if the window is open. If the window is closed, the fan can not be switched on.

Toebehoren

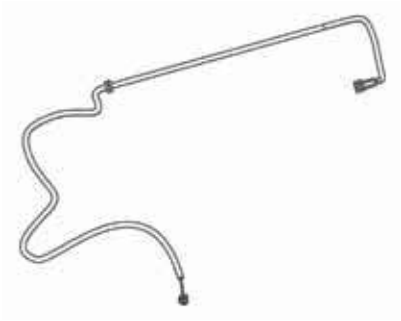

1x

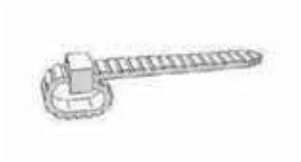

1x

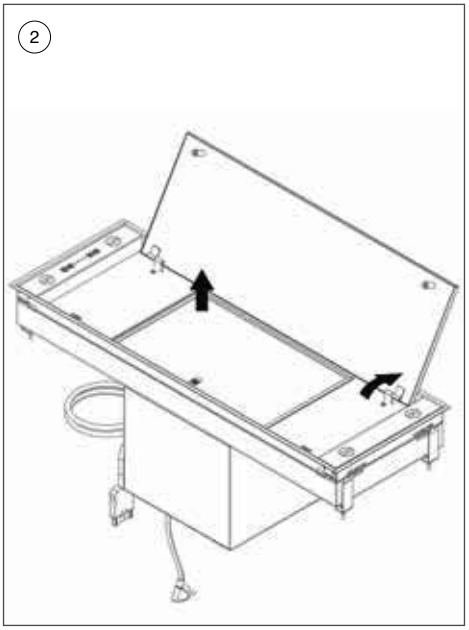

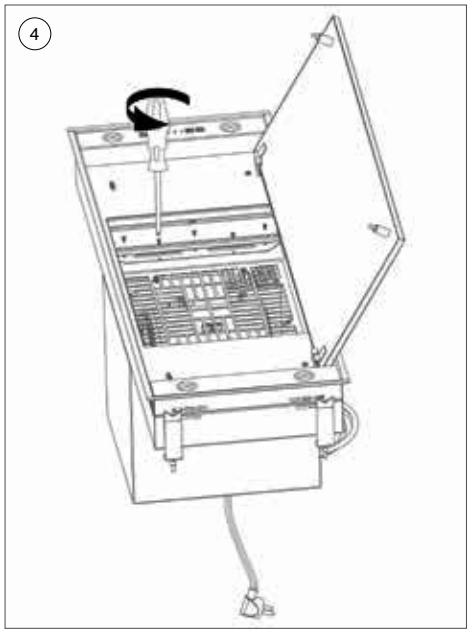

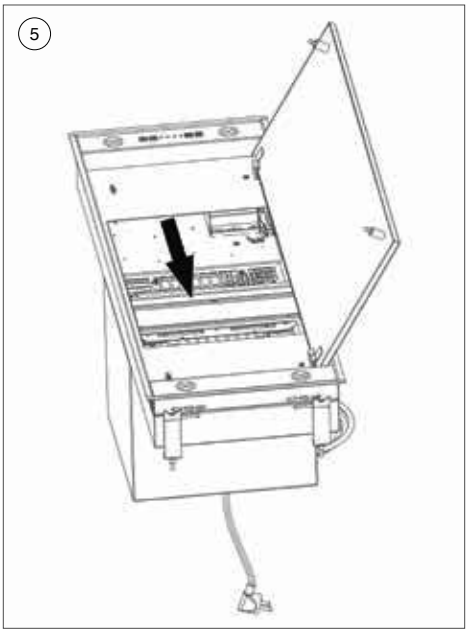

NL - INSTALLATIE

Aansluiting voor de inbouwunit Mini Pure'line
810/>=17, 811/>=17,
820/>=17, 821/>=17, 826/>=17

⚠ Deze kit dient geïnstalleerd te worden voor de installatie van de afzuigkap!

⚠ Zorg dat de afzuigkap spanningsloos is door de stekker uit het stopcontact te halen.

(1) Draai de afzuigkap om zodat de onderplaat naar boven wijst. Zorg dat de afzuigkap beschermd is om beschadiging aan de afzuigkap te voorkomen.
(2)(3) Open de onderplaat en verwijder het vetfilter.
(4) Draai de schroeven van het zijplaatje los. Deze bevinden zich aan de korte zijde van de vetfilteropening aan de zijde van de bediening.
(5)(6) Klik de sturing uit de houder door de korte zijde van de sturing in te drukken. Draai vervolgens de sturing een kwart slag zodat de vrije contacten zichtbaar zijn.

DE - INSTALLATION

Anschluss für die Lüfterbaustein Mini Pure'line
810/>=17, 811/>=17,
821/>=17, 821/>=17, 826/>=17

⚠ Dieses Kit muss vor der Installation der Dunstabzugshaube installiert werden!

⚠ Stellen Sie sicher, dass die Dunstabzugshaube spannungslos ist, indem Sie den Stecker aus der Steckdose ziehen.

(1) Drehen Sie die Dunstabzugshaube um, sodass die Unterseite nach oben zeigt. Achten Sie darauf, dass die Dunstabzugshaube geschützt ist, um Schäden an der Dunstabzugshaube zu vermeiden.
(2)(3) Öffnen Sie die Unterseite und nehmen Sie den Fettfilter heraus.
(4) Drehen Sie die Schrauben von der Seitenplatte los. Sie befinden sich an der kurzen Seite der Fettfilteröffnung auf der Seite der Bedienelemente.
(5)(6) Rasten Sie die Steuerung aus der Halterung aus, indem Sie die kurze Seite der Steuerung eindrücken. Drehen Sie anschließend die Steuerung eine Viertel Umdrehung, sodass die freien Kontakte sichtbar sind.

FR - INSTALLATION

Raccordement de l'unité d'encastrement Mini Pure'line
810/>=17, 811/>=17,
821/>=17, 821/>=17, 826/>=17

⚠ Il faut installer ce kit avant de monter la hotte !

⚠ Mettez la hotte hors tension en retirant la fiche de la prise murale.

(1) Retournez la hotte de sorte que la plaque de fond soit orientée vers le haut. Protégez la hotte afin de prévenir qu'elle soit endommagée.
(2)(3) Ouvrez la plaque de fond et retirez le filtre à graisse.
(4) Dévissez les vis de la plaque latérale. Elles se trouvent du côté court de l'ouverture du filtre à graisse, sur le côté de la commande.
(5)(6) Sortez la commande de son support en appuyant sur le côté court de la commande. Tournez ensuite la commande d'un quart de tour pour que les contacts libres soient visibles.

EN - INSTALLATION

Connection for the built-in unit Mini Pure'line
810/>=17, 811/>=17,
821/>=17, 821/>=17, 826/>=17

⚠ This kit must be installed before installing the extraction hood!

⚠ Ensure the extraction hood is disconnected from the main power supply by the pulling the plug from the wall socket.

(1) Draai de afzuigkap om zodat de onderplaat naar boven wijst. Zorg dat de afzuigkap beschermd is om beschadiging aan de afzuigkap te voorkomen.
(2)(3) Open the lower plate and remove the grease filter.
(4) Loosen the side plate screws. These can be found on the short side of the grease filter opening on side of the controller.
(5)(6) Click the controller out of the holder by pressing in the short side of the controller. Then turn the controller a quarter of a turn so the free contacts are visible.

7

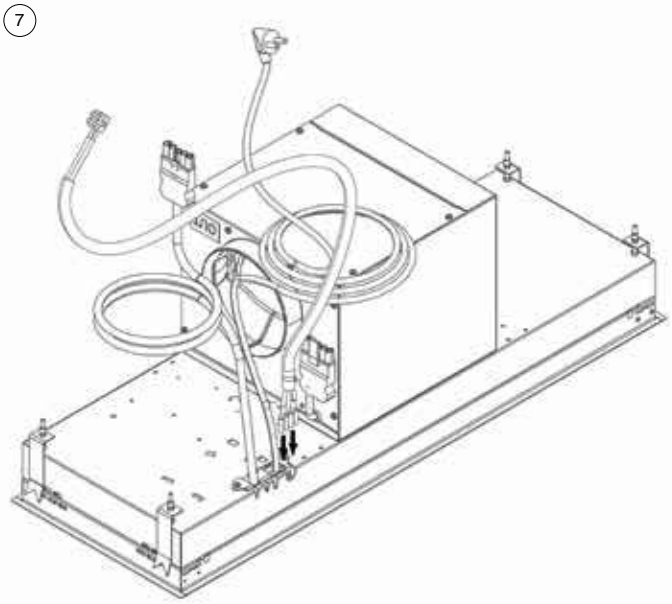

8

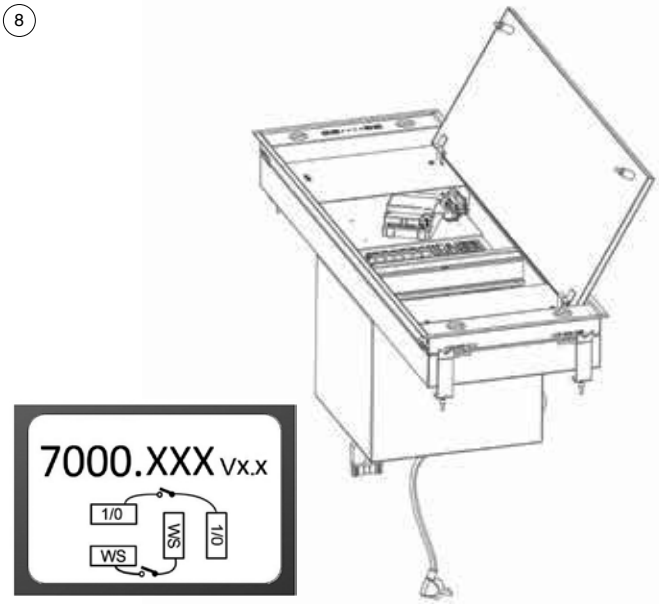

9

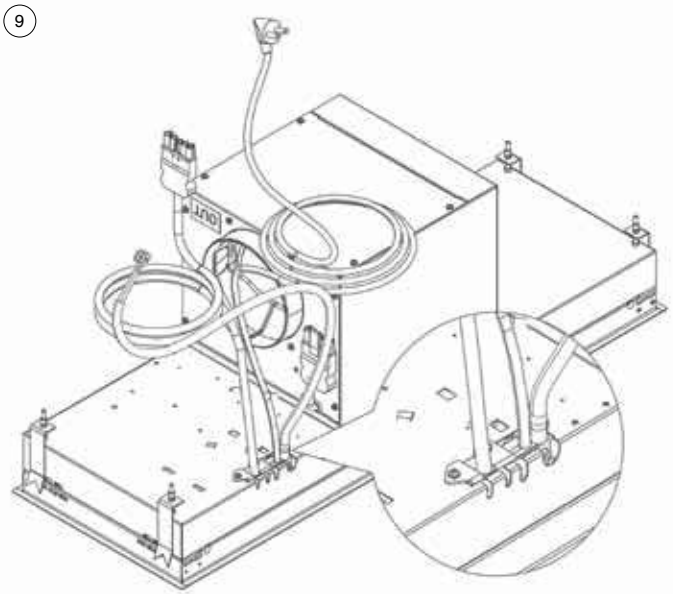

10

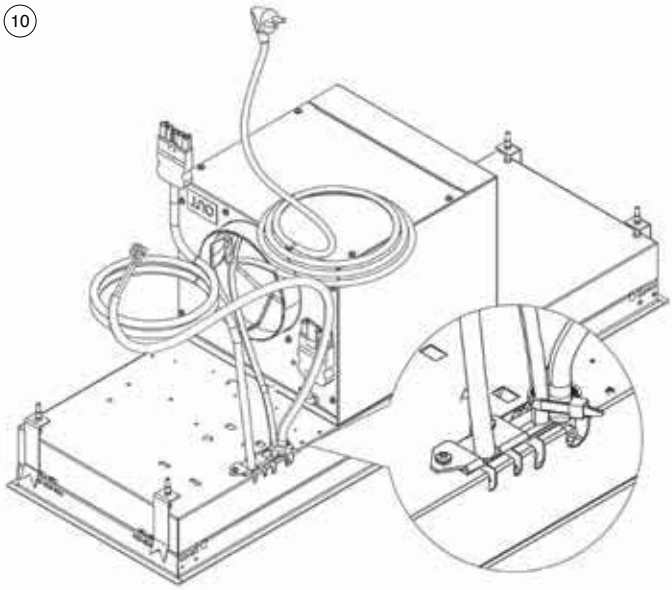

NL

7 Voer de kabel van de venstercontactschakelaar door de juiste opening aan de bovenzijde van de afzuigkap.

8 Verbind de vlagcontacten van de kabel met de correcte klemmen op de sturing (gemarkeerd met WS) volgens onderstaand schema. (elektrisch schema achterin).

9 10 Fixeer de kabel aan de naastliggende kabel d.m.v. de bijgeleverde snelbinder, op of rond de aangegeven groene markering.

- Afzuigkap terug monteren door de stappen in omgekeerde volgorde te doorlopen.
- De lusterklem aansluiten aan de draden van potentiaalvrij contact van venstercontact-schakelaar.
- Sluit nu de afzuigkap aan op het spanningsnet.

DE

7 Führen Sie das Kabel des Fensterkontaktschalters durch die richtige Öffnung an der Oberseite der Dunstabzugshaube.

8 Verbinden Sie die Fahnenkontakte des Kabels mit den richtigen Klemmen an der Steuerung (mit WS gekennzeichnet) entsprechend dem nachstehenden Schaltplan. (elektrischer Schaltplan auf der Rückseite).

9 10 Befestigen Sie das Kabel an dem benachbarten Kabel; legen Sie hierfür den mitgelieferten Schnellbinder auf oder um die angegebene grüne Markierung.

- Montieren Sie die Dunstabzugshaube wieder, indem Sie die Schritte in umgekehrter Reihenfolge durchführen.
- Schließen Sie die Lüsterklemme an die Drähte des potentialfreien Kontakts des Fensterkontaktschalters an.
- Schließen Sie jetzt die Dunstabzugshaube an die Stromversorgung an.

FR

7 Passez le câble de l'interrupteur de contact de fenêtre à travers l'ouverture correcte sur la face supérieure de la hotte d'aspiration.

8 Connectez les contacts à drapeau avec les bornes correctes sur la commande (marquées WS) conformément au schéma ci-dessous. (schéma électrique derrière).

9 10 Fixez le câble sur le câble adjacent au moyen du serre-câble fourni ou sur le marquage indiqué en vert.

- Montez à nouveau la hotte en place en exécutant les étapes en ordre inverse.
- Connectez le bornier aux fils du contact sans potentiel de l'interrupteur de contact de fenêtre.
- Raccordez ensuite la hotte au secteur.

EN

7 Feed the cable from the window contact switch through the correct opening to the upper side of the extraction hood.

8 Connect the flag contacts of the cable with the correct clamps on the controller (marked WS) in accordance with the diagram below. (electrical schematic diagram at the back).

9 10 Fix the cable to the cable next to it using the supplied tie wrap, on or around the indicated green marking.

- Reassemble the extraction hood by following the steps in the reverse order.
- Connect the loop terminal to the wires of the potential-free contact of the window contact switch.
- Now reconnect the extraction hood to the voltage supply.

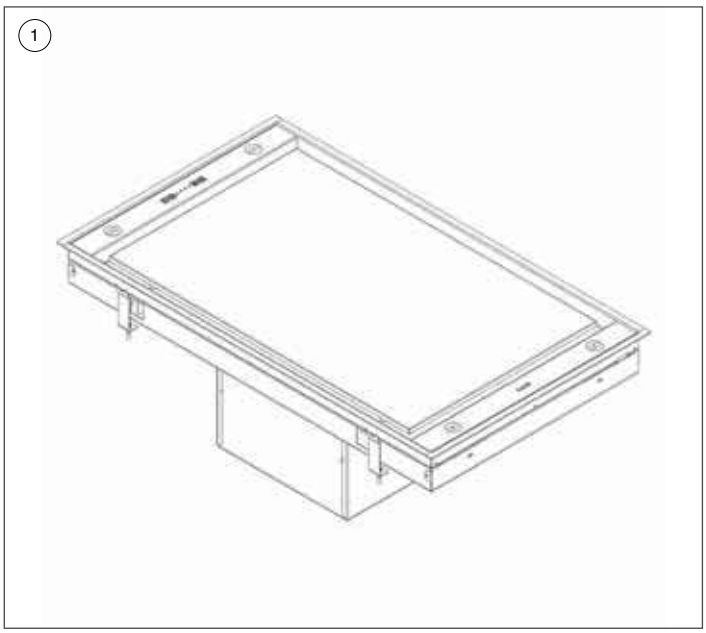
1

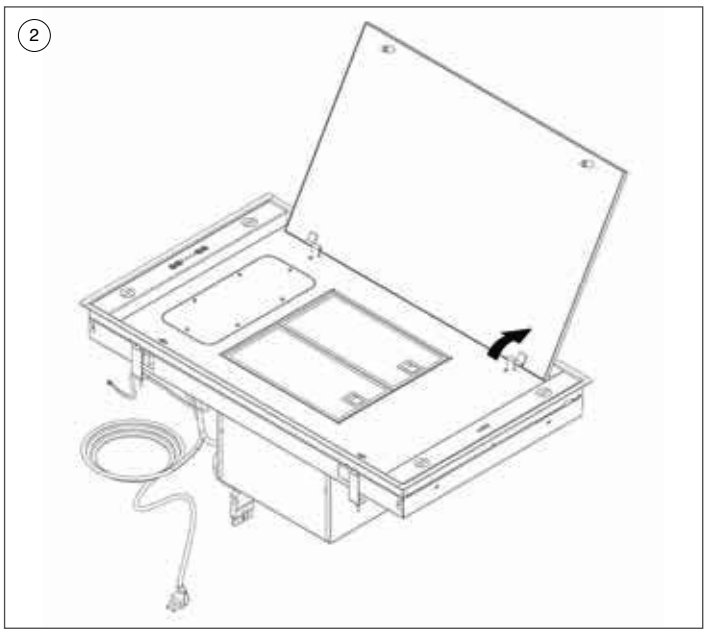
2

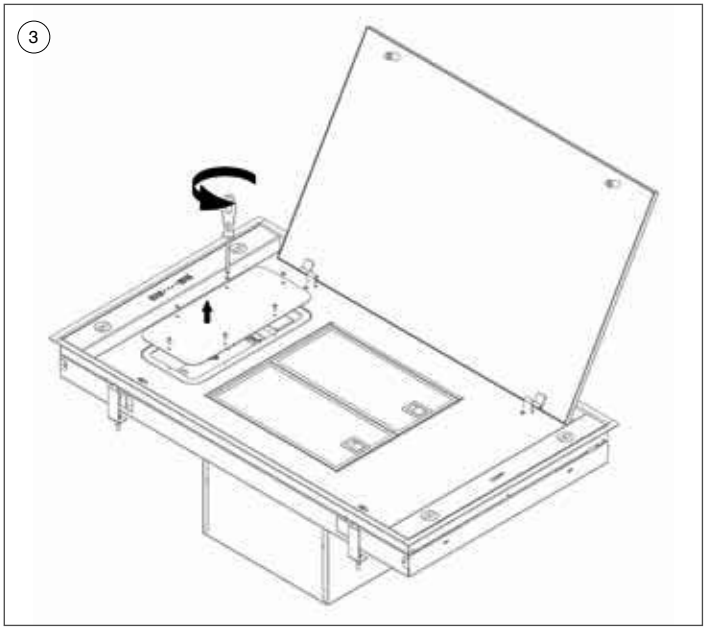
3

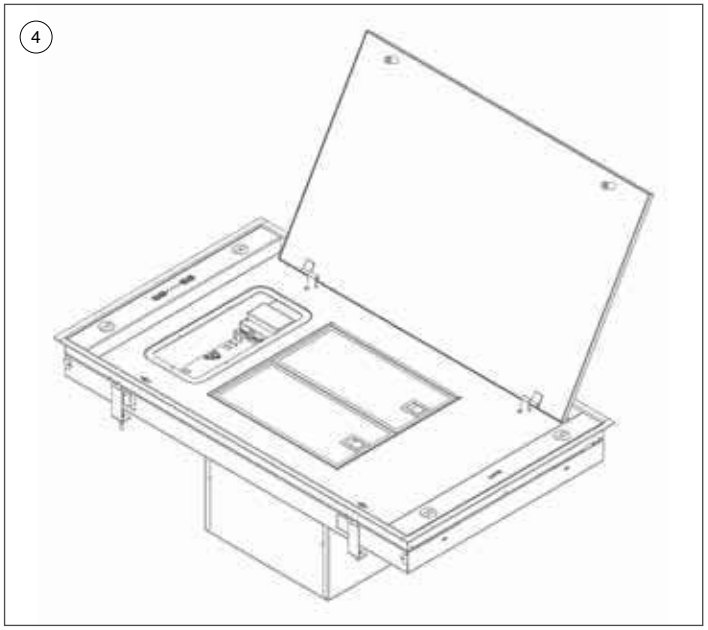
4

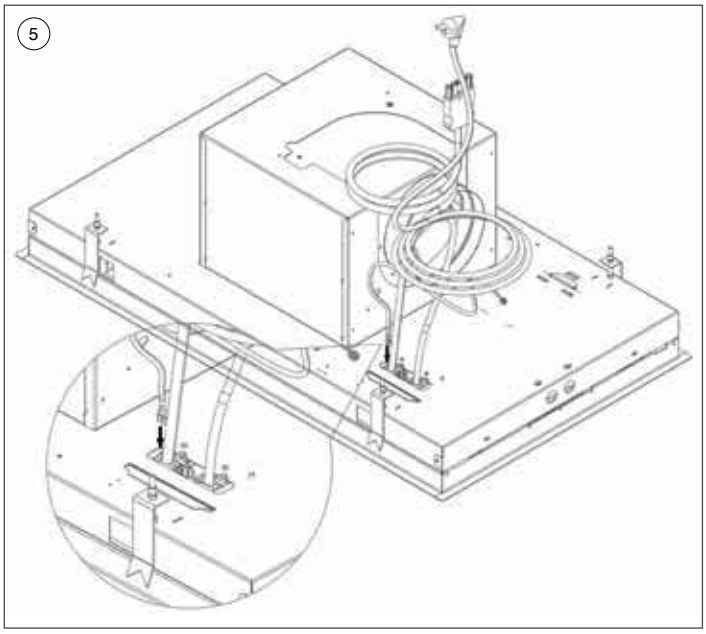
5

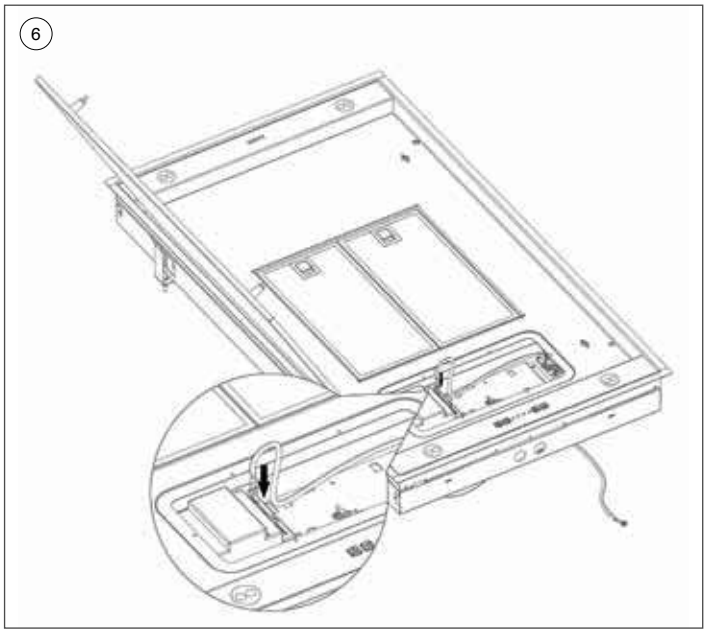
6

NL - Aansluiting voor de plafondunit Pure'line
6810/>=1, 6811/>=1,
6820/>=1, 6821/>=1,
6830/>=18, 6831/>=18, 6832/>=18, 6835/>=18,
6836/>=18,
6840/>=18, 6841/>=18, 6842/>=18, 6845/>=18,
6846/>=18

⚠ Zorg dat de afzuigkap spanningsloos is door de stekker uit het stopcontact te halen.

(1) Draai de afzuigkap om zodat de onderplaat naar boven wijst. Zorg dat de afzuigkap beschermd is om beschadiging aan de afzuigkap te voorkomen.
(2) Open de onderplaat.

(3)(4) Verwijder het elektronicadeksel door de schroeven los te draaien.
(5) Voer de kabel van de venstercontactschakelaar door de juiste opening aan de bovenzijde van de afzuigkap.
(6) Verbind de vlagcontacten van de kabel met de correcte klemmen op de sturing (gemarkeerd met WS) volgens onderstaande schema (elektrisch schema achterin).

DE - Anschluss für die Deckenhaube Pure'line
6810/>=1, 6811/>=1,
6820/>=1, 6821/>=1,
6830/>=18, 6831/>=18, 6832/>=18, 6835/>=18,
6836/>=18,
6840/>=18, 6841/>=18, 6842/>=18, 6845/>=18,
6846/>=18

⚠ Stellen Sie sicher, dass die Dunstabzugshaube spannungslos ist, indem Sie den Stecker aus der Steckdose ziehen.

(1) Drehen Sie die Dunstabzugshaube um, sodass die Unterseite nach oben zeigt. Achten Sie darauf, dass die Dunstabzugshaube geschützt ist, um Schäden an der Dunstabzugshaube zu vermeiden.
(2) Öffnen Sie die Unterseite.

(3)(4) Entfernen Sie die Elektronikabdeckung durch Herausdrehen der Schrauben.
(5) Führen Sie das Kabel des Fensterkontaktschalters durch die richtige Öffnung an der Oberseite der Dunstabzugshaube.
(6) Verbinden Sie die Fahnenkontakte des Kabels mit den korrekten Klemmen an der Steuerung (mit WS gekennzeichnet) entsprechend dem nachstehenden Schaltplan (elektrischer Schaltplan auf der Rückseite).

FR - Raccordement de l'unité de plafond Pure'line
6810/>=1, 6811/>=1,
6820/>=1, 6821/>=1,
6830/>=18, 6831/>=18, 6832/>=18, 6835/>=18,
6836/>=18,
6840/>=18, 6841/>=18, 6842/>=18, 6845/>=18,
6846/>=18

⚠ Mettez la hotte hors tension en retirant la fiche de la prise murale.

(1) Retournez la hotte de sorte que la plaque de fond soit orientée vers le haut (image 1). Protégez la hotte afin de prévenir qu'elle soit endommagée.
(2) Ouvrez la plaque de fond.

(3)(4) Éliminez le couvercle électronique en dévissant les vis.
(5) Passez le câble de l'interrupteur de contact de fenêtre à travers l'ouverture correcte sur la face supérieure de la hotte d'aspiration.
(6) Connectez les contacts à drapeau du câble avec les bornes correctes sur la commande (marquées WS) conformément au schéma ci-dessous (schéma électrique derrière).

EN - Connection for the ceiling unit Pure'line
6810/>=1, 6811/>=1,
6820/>=1, 6821/>=1,
6830/>=18, 6831/>=18, 6832/>=18, 6835/>=18,
6836/>=18,
6840/>=18, 6841/>=18, 6842/>=18, 6845/>=18,
6846/>=18

⚠ Ensure the extraction hood is disconnected from the main power supply by the pulling the plug from the wall socket.

(1) Turn the extraction hood so that the lower plate is facing upwards. Ensure the extraction hood is protected to prevent damage occurring to it.
(2) Open the lower plate.

(3)(4) Remove the electrical cover by loosening the screws.
(5) Feed the cable from the window contact switch through the correct opening to the upper side of the extraction hood.
(6) Connect the flag contacts of the cable with the correct clamps on the controller (marked WS) in accordance with the following schematic diagram (electrical schematic diagram at the back).

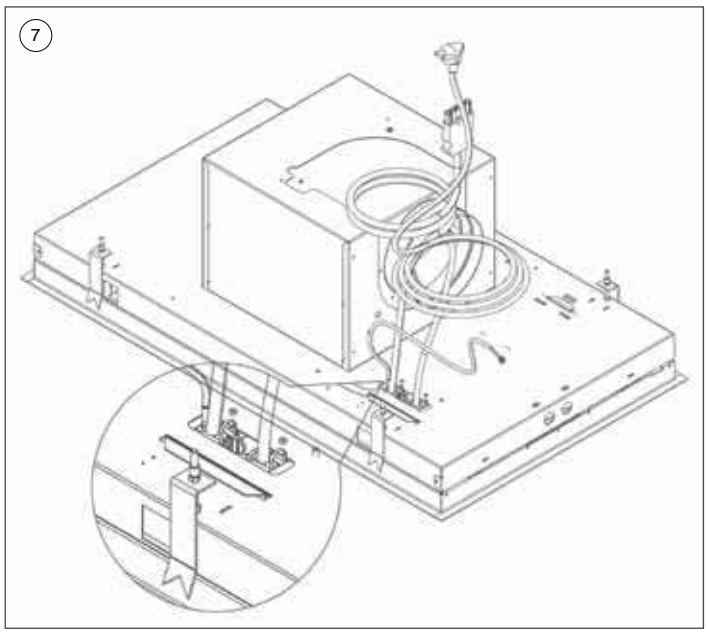
7

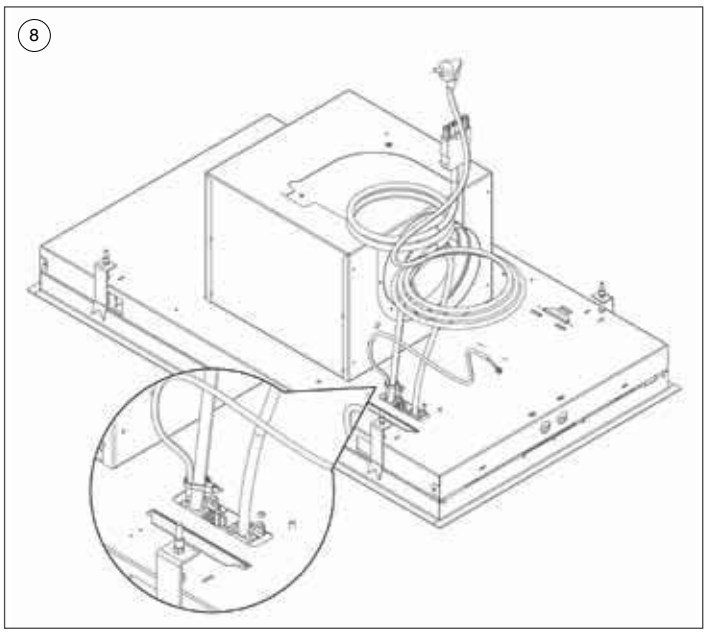
8

NL

7 8 Fixeer de kabel aan de naastliggende kabel d.m.v. de bijgeleverde snelbinder, op of rond de aangegeven groene markering.

- Afzuigkap terug monteren door de stappen in omgekeerde volgorde te doorlopen.
- De lusterklem aansluiten aan de draden van potentiaalvrij contact van venstercontact-schakelaar.
- Sluit nu de afzuigkap aan op het spanningsnet.

DE

7 8 Befestigen Sie das Kabel an dem benachbarten Kabel; legen Sie hierfür den mitgelieferten Schnellbinder auf oder um die angegebene grüne Markierung.

- Montieren Sie die Dunstabzugshaube wieder, indem Sie die Schritte in umgekehrter Reihenfolge durchführen.
- Schließen Sie die Lüsterklemme an die Drähte des potentialfreien Kontakts des Fensterkontaktschalters an.
- Schließen Sie jetzt die Dunstabzugshaube an die Stromversorgung an.

FR

7 8 Fix the cable to the cable next to it using the supplied tie wrap, on or around the indicated green marking.

- Montez à nouveau la hotte en place en exécutant les étapes en ordre inverse.
- Connectez le bornier aux fils du contact sans potentiel de l'interrupteur de contact de fenêtre.
- Raccordez ensuite la hotte au secteur.

EN

7 8 Fix the cable to the cable next to it using the supplied tie wrap, on or around the indicated green marking.

- Reassemble the extraction hood by following the steps in the reverse order.
- Connect the loop terminal to the wires of the potential-free contact of the window contact switch.
- Now reconnect the extraction hood to the voltage supply.

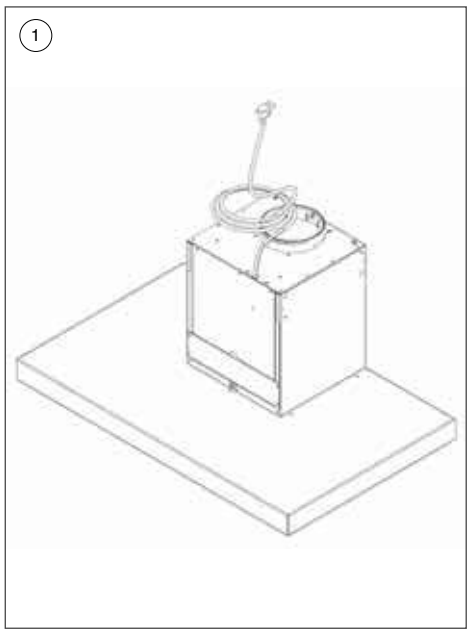
1

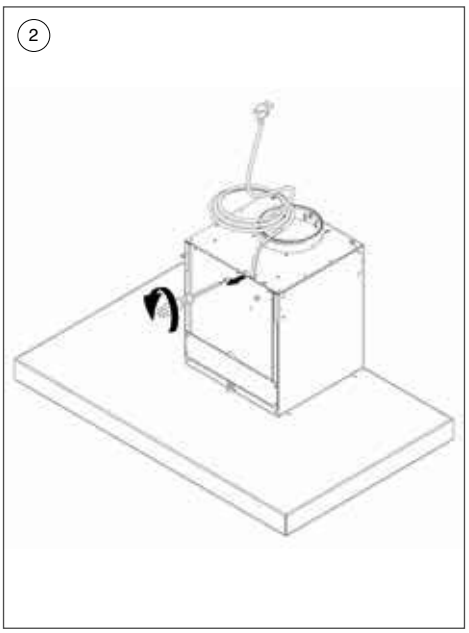
2

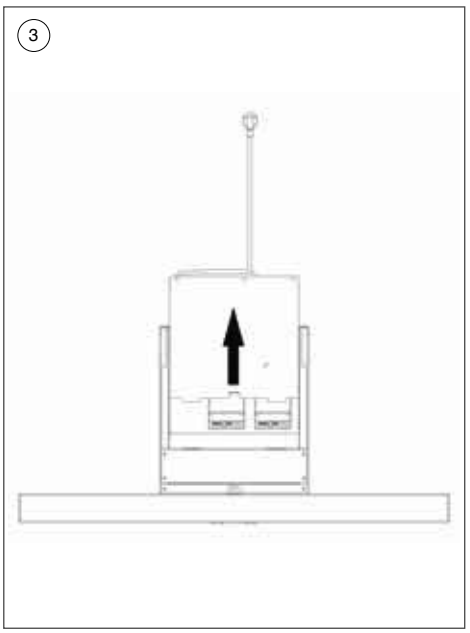
3

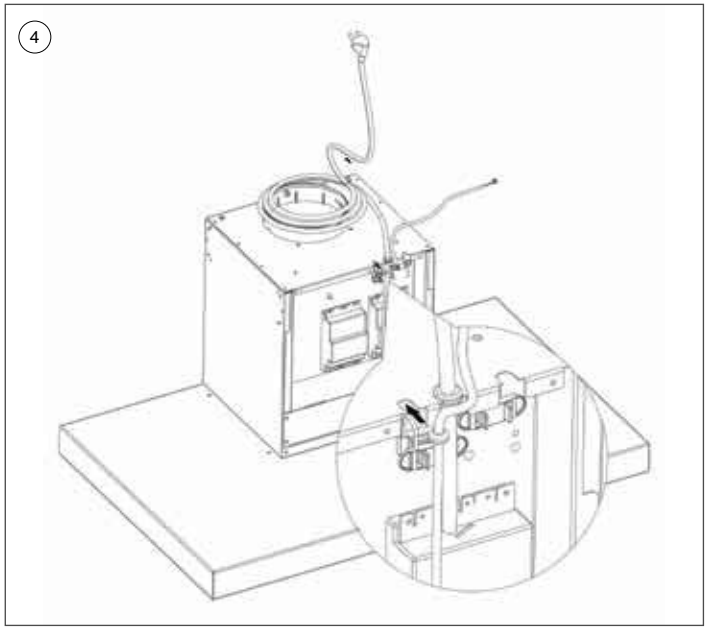
4

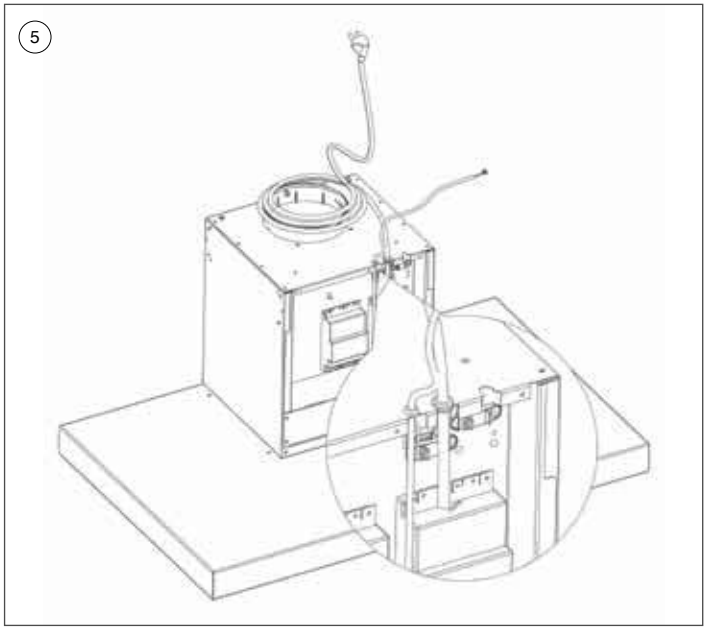
5

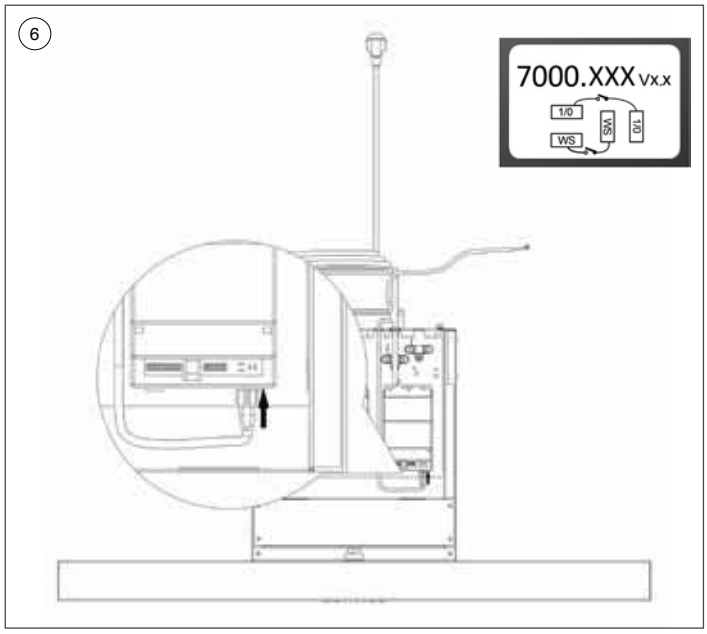
6
7000.XXX VX.X
1/0
WS
WS
1/0

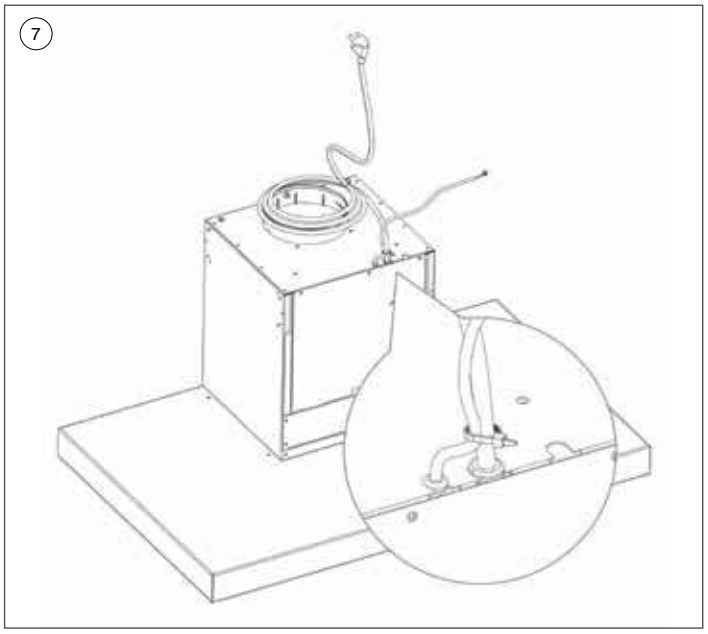
7

NL - Aansluiting voor de wandschouwkap Flat'line
7600/>=17, 7602/>=17, 7605/>=17, 7610/>=17, 7615/>=17

⚠ Zorg dat de afzuigkap spanningsloos is door de stekker uit het stopcontact te halen.

Demonteer de schouwdelen indien de afzuigkap gemonteerd is (zie handleiding van de afzuigkap). Zorg dat de afzuigkap beschermd is om beschadiging aan de afzuigkap te voorkomen.

(1)(2) Verwijder de schroeven van het elektronica-deksel d.m.v. een schroevendraaier.

(3) Elektronica deksel openen.

(4)(5) Voer de kabel van de venstercontactschakelaar door de opening waar de doorvoerrubber inpast.

(6) Verbind de vlagcontacten van de kabel met de correcte klemmen op de sturing (gemarkeerd met WS) volgens onderstaande schema (elektrisch schema achterin).

(7) Fixeer de kabel aan de naastliggende kabel d.m.v. de bijgeleverde snelbinder, op of rond de aangegeven groene markering.

- Afzuigkap terug monteren door de stappen in omgekeerde volgorde te doorlopen.
- De lusterklem aansluiten aan de draden van potentiaalvrij contact van venstercontact-schakelaar.
- Sluit nu de afzuigkap aan op het spanningsnet.

FR - Raccordement de la hotte à cheminée murale Flat'line
7600/>=17, 7602/>=17, 7605/>=17, 7610/>=17, 7615/>=17

⚠ Mettez la hotte hors tension en retirant la fiche de la prise murale.

Démontez les composants de la hotte lorsque la hotte d'aspiration est montée (voir le manuel de la hotte d'aspiration). Protégez la hotte afin de prévenir qu'elle soit endommagée.

(1)(2) Éliminez les vis du couvercle électronique au moyen d'un tournevis.

(3) Ouvrir le couvercle électronique.

(4)(5) Passez le câble de l'interrupteur de contact de fenêtre à travers l'ouverture correcte sur la face supérieure de la hotte d'aspiration.

(6) Connectez les contacts à drapeau du câble avec les bornes correctes sur la commande (marquées WS) conformément au schéma ci-dessous (schéma électrique derrière).

(7) Fixez le câble sur le câble adjacent au moyen du serr-câble fourni ou sur le marquage indiqué en vert.

- Montez à nouveau la hotte en place en exécutant les étapes en ordre inverse.
- Connectez le bornier aux fils du contact sans potentiel de l'interrupteur de contact de fenêtre.
- Raccordez ensuite la hotte au secteur.

DE - Anschluss für die Wand-Dunstabzugshaube Flat'line
7600/>=17, 7602/>=17, 7605/>=17, 7610/>=17, 7615/>=17

⚠ Stellen Sie sicher, dass die Dunstabzugshaube spannungslos ist, indem Sie den Stecker aus der Steckdose ziehen.

Demontieren Sie die Schachtteile, wenn die Dunstabzugshaube montiert ist (siehe Anleitung für die Dunstabzugshaube). Achten Sie darauf, dass die Dunstabzugshaube geschützt ist, um Schäden an der Dunstabzugshaube zu vermeiden.

(1)(2) Entfernen Sie die Schrauben der Elektronikabdeckung mithilfe eines Schraubendrehers.

(3) Öffnen Sie das Elektronikfach.

(4)(5) Führen Sie das Kabel vom Fensterkontaktschalter durch die Öffnugn, in die das Durchführungsgummi passt.

(6) Verbinden Sie die Fahnenkontakte des Kabels mit den korrekten Klemmen an der Steuerung (mit WS gekennzeichnet) entsprechend dem nachstehenden Schaltplan (elektrischer Schaltplan auf der Rückseite).

(7) Befestigen Sie das Kabel an dem benachbarten Kabel; legen Sie hierfür den mitgelieferten Schnellbinder auf oder um die angegebene grüne Markierung.

- Montieren Sie die Dunstabzugshaube wieder, indem Sie die Schritte in umgekehrter Reihenfolge durchführen.
- Schließen Sie die Lüsterklemme an die Drähte des potentialfreien Kontakts des Fensterkontaktschalters an.
- Schließen Sie jetzt die Dunstabzugshaube an die Stromversorgung an.

EN - Connection for the wall-mounted chimney hood Flat'line
7600/>=17, 7602/>=17, 7605/>=17, 7610/>=17, 7615/>=17

⚠ Ensure the extraction hood is disconnected from the main power supply by the pulling the plug from the wall socket.

Disassemble the chimney parts if the extraction hood is assembled (see extraction hood manual). Ensure the extraction hood is protected to prevent damage occurring to it.

(1)(2) Remove the screws of the electrical cover using a screwdriver.

(3) Open the electrical cover.

(4)(5) Feed the cable from the window contact switch through the opening in which the grommet is fixed.

(6) Connect the flag contacts of the cable with the correct clamps on the controller (marked WS) in accordance with the following schematic diagram (electrical schematic diagram at the back).

(7) Fix the cable to the cable next to it using the supplied tie wrap, on or around the indicated green marking.

- Reassemble the extraction hood by following the steps in the reverse order.
- Connect the loop terminal to the wires of the potential-free contact of the window contact switch.
- Now reconnect the extraction hood to the voltage supply.

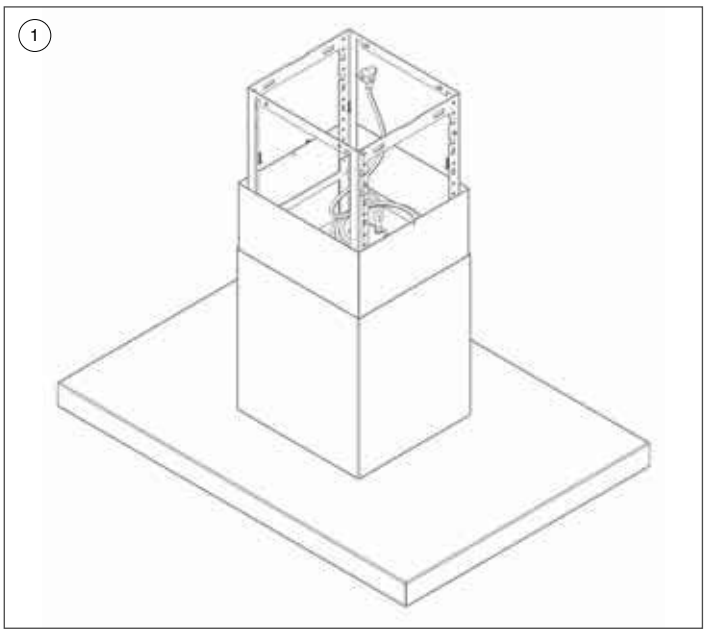
1

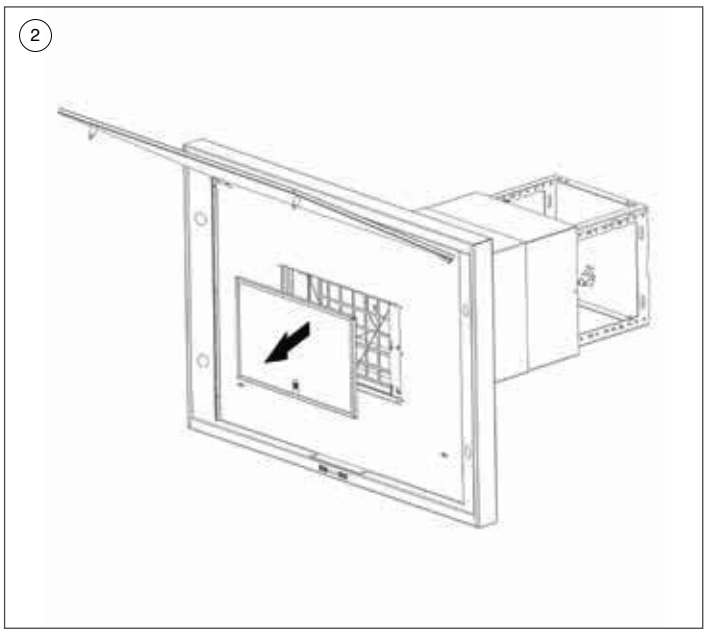
2

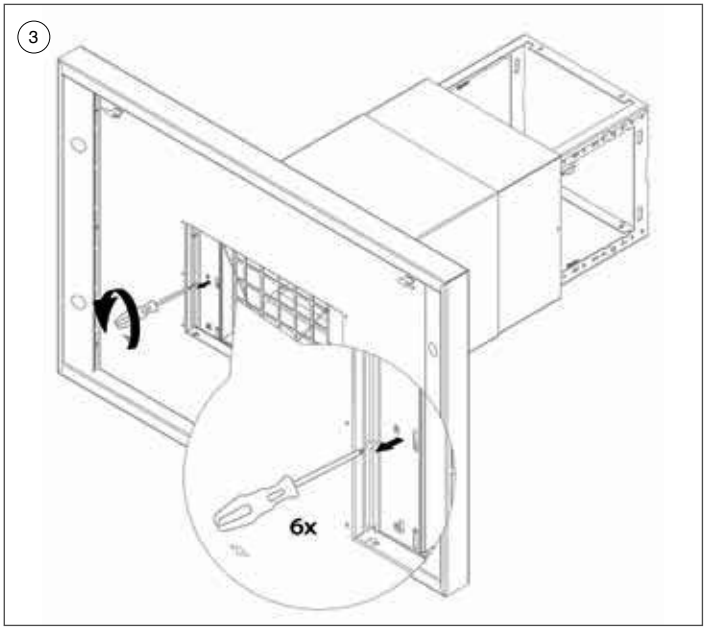
3
6x

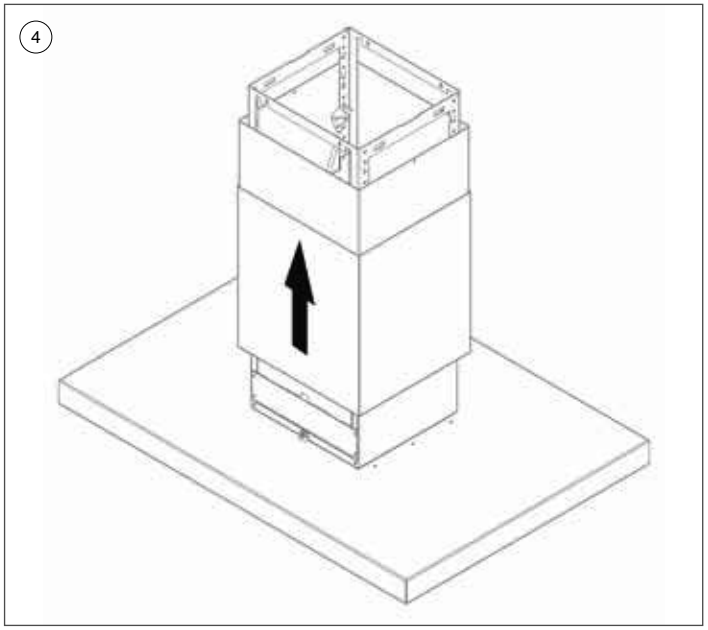
4

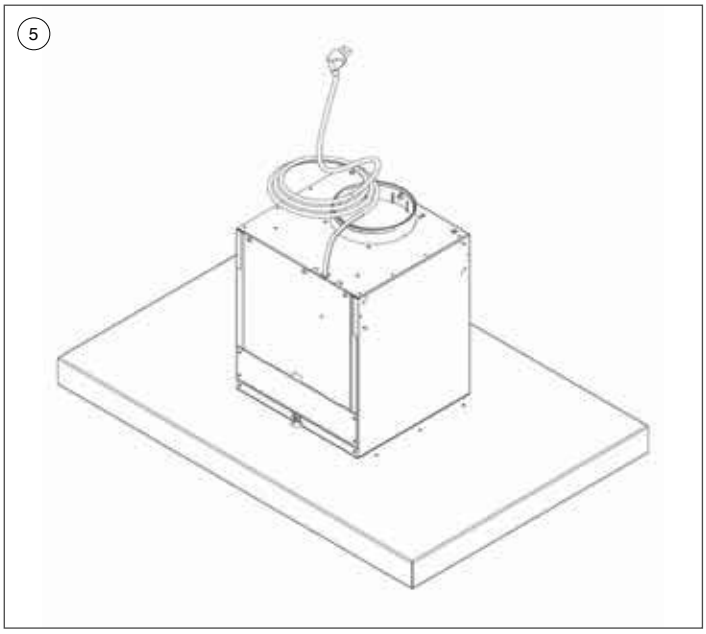
5

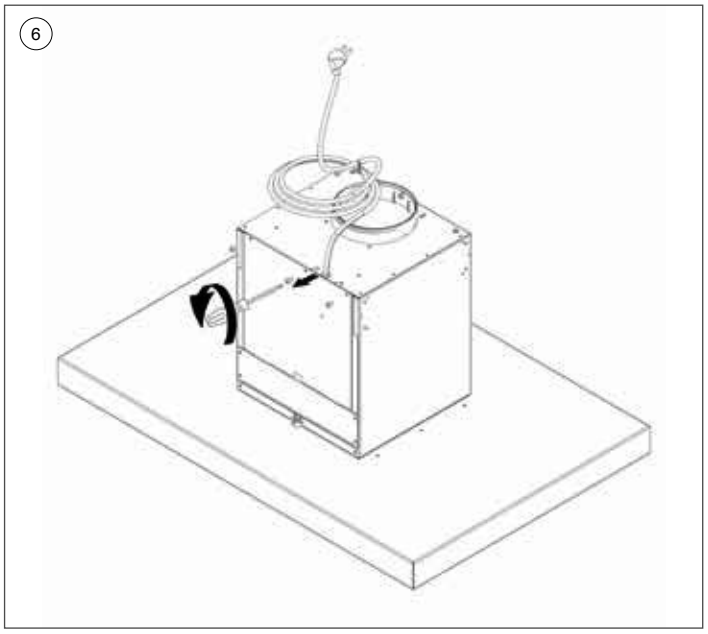
6

NL - Aansluiting voor eilandschouwkap Flat'line
7640/>=17, 7642/>=17, 7645/>=17,
7650/>=17, 7655/>=17,
7660/>=17, 7665/>=1

⚠ Zorg dat de afzuigkap spanningsloos is door de steker uit het stopcontact te halen.

(1)(2)(3) Demonteer de schouwdelen indien de afzuigkap gemonteerd is (zie handleiding van de afzuigkap). Zorg dat de afzuigkap beschermd is om beschadiging aan de afzuigkap te voorkomen. Open de onderplaat en verwijder de vetfilter(s). In de verfilteropening zijn links en rechts 2 rijen schroeven zichtbaar. Verwijder zowel links als rechts de rij schroeven die in de buitenste rij zitten.

(4) Zorg voor bescherming tussen de schouwdelen om beschadiging te voorkomen en schuif het onderste schouwdeel omhoog.

(5)(6) Verwijder de schroeven in het elektronica deksel d.m.v. schroevendraaier.

FR - Raccordement de la hotte à cheminée îlot Flat'line
7640/>=17, 7642/>=17, 7645/>=17,
7650/>=17, 7655/>=17,
7660/>=17, 7665/>=1

⚠ Mettez la hotte hors tension en retirant la fiche de la prise murale.

(1)(2)(3) Démontez les composants de la hotte lorsque la hotte d'aspiration est montée (voir le manuel de la hotte d'aspiration). Protégez la hotte afin de prévenir qu'elle soit endommagée. Ouvrez la plaque de fond et retirez le filtre à graisse de la hotte. 2 rangées de vis sont visibles dans l'ouverture du filtre à graisse à gauche et à droite. Retirez les rangées de vis le plus à l'extérieur dans les rangées à gauche et à droite.

(4) Protégez les composants de la hotte afin de prévenir des dommages et glissez la partie inférieure vers le haut.

(5)(6) Retirez les vis du couvercle électronique au moyen d'un tournevis.

DE - Anschluss für die Insel-Dunstabzugshaube Flat'line
7640/>=17, 7642/>=17, 7645/>=17,
7650/>=17, 7655/>=17,
7660/>=17, 7665/>=1

⚠ Stellen Sie sicher, dass die Dunstabzugshaube spannungslos ist, indem Sie den Stecker aus der Steckdose ziehen.

(1)(2)(3) Demontieren Sie die Schachtteile, wenn die Dunstabzugshaube montiert ist (siehe Anleitung für die Dunstabzugshaube). Achten Sie darauf, dass die Dunstabzugshaube geschützt ist, um Schäden an der Dunstabzugshaube zu vermeiden. Öffnen Sie die Unterseite und nehmen Sie den/die Fettfilter heraus. In der Fettfilteröffnung sind links und rechts zwei Reihen Schrauben sichtbar. Entfernen Sie sowohl links als auch rechts die Schraubenreihe, die sich an außen befindet.

(4) Sorgen Sie für einen Schutz zwischen den Schachtteilen, um Schäden zu vermeiden, und schieben Sie den untersten Schachtteil nach oben.

(5)(6) Entfernen Sie die Schrauben der Elektronikabdeckung mithilfe eines Schraubendrehers.

EN - Connection for the island chimney hood Flat'line
7640/>=17, 7642/>=17, 7645/>=17,
7650/>=17, 7655/>=17,
7660/>=17, 7665/>=1

⚠ Ensure the extraction hood is disconnected from the main power supply by the pulling the plug from the wall socket.

(1)(2)(3) Disassemble the chimney parts if the extraction hood is assembled (see extraction hood manual). Ensure the extraction hood is protected to prevent damage occurring to it. Open the lower plate and remove the grease filter(s). There are two rows of screws visible in the left and right of the grease filter opening. Remove the outermost screws on both the left and right rows of screws.

(4) Ensure there is protection between the chimney components to prevent damage and slide the lower chimney component upw

(5)(6) Remove the screws in the electrical cover using a screwdriver.

7

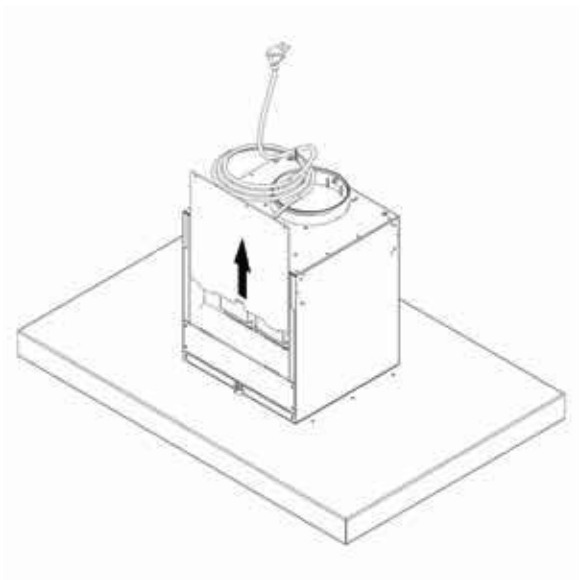

8

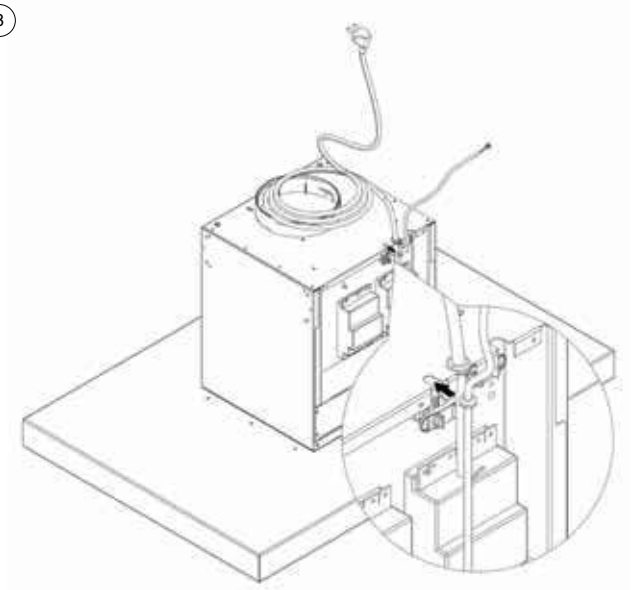

9

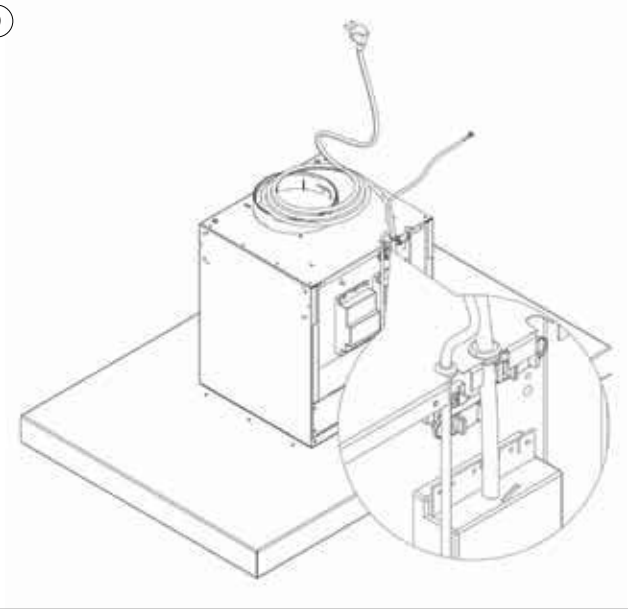

10

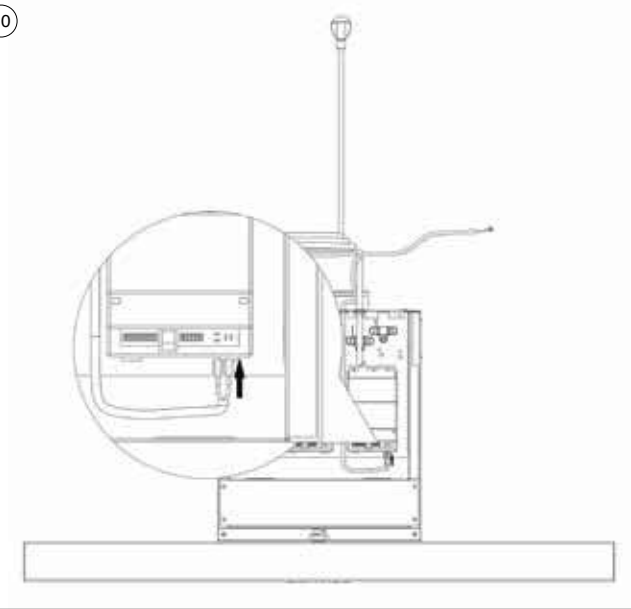

11

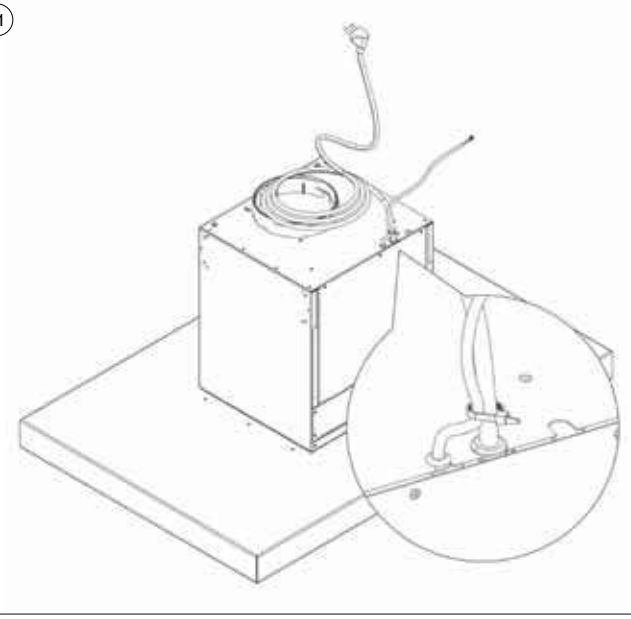

NL

7 Elektronica deksel openen.

8 9 Voer de kabel van de venstercontactschakelaar door de opening waar de doorvoerrubber inpast.

10 Verbind de vlagcontacten van de kabel met de correcte klemmen op de sturing (gemarkeerd met WS) volgens onderstaande schema (elektrisch schema achterin).

11 Fixeer de kabel aan de naastliggende kabel d.m.v. de bijgeleverde snelbinder, op of rond de aangegeven groene markering.

- Afzuigkap terug monteren door de stappen in omgekeerde volgorde te doorlopen.
- De lusterklem aansluiten aan de draden van potentiaalvrij contact van venstercontactschakelaar.
- Sluit nu de afzuigkap aan op het spanningsnet.

FR

7 Ouvrez le couvercle électronique.

8 9 Passez le câble de l'interrupteur de contact de fenêtre à travers l'ouverture correcte sur la face supérieure de la hotte d'aspiration.

10 Connectez les contacts à drapeau du câble avec les bornes correctes sur la commande (marquées WS) conformément au schéma ci-dessous (schéma électrique derrière).

11 Fixez le câble sur le câble adjacent au moyen du serr-câble fourni ou sur le marquage indiqué en vert.

- Montez à nouveau la hotte en place en exécutant les étapes en ordre inverse.
- Connectez le bornier aux fils du contact sans potentiel de l'interrupteur de contact de fenêtre.
- Raccordez ensuite la hotte au secteur.

DE

7 Öffnen Sie das Elektronikfach öffnen.

8 9 Führen Sie das Kabel vom Fensterkontaktschalter durch die Öffnung, in die das Durchführungsgummi passt.

10 Verbinden Sie die Fahnenkontakte des Kabels mit den korrekten Klemmen an der Steuerung (mit WS gekennzeichnet) entsprechend dem nachstehenden Schaltplan (elektrischer Schaltplan auf der Rückseite).

11 Befestigen Sie das Kabel an dem benachbarten Kabel; legen Sie hierfür den mitgelieferten Schnellbinder auf oder um die angegebene grüne Markierung.

- Montieren Sie die Dunstabzugshaube wieder, indem Sie die Schritte in umgekehrter Reihenfolge durchführen.
- Schließen Sie die Lüsterklemme an die Drähte des potentialfreien Kontakts des Fensterkontaktschalters an.
- Schließen Sie jetzt die Dunstabzugshaube an die Stromversorgung an.

EN

7 Open the electrical cover.

8 9 Feed the cable from the window contact switch through the opening in which the grommet is fixed.

10 Connect the flag contacts of the cable with the correct clamps on the controller (marked WS) in accordance with the following schematic diagram (electrical schematic diagram at the back).

11 Fix the cable to the cable next to it using the supplied tie wrap, on or around the indicated green marking.

- Reassemble the extraction hood by following the steps in the reverse order.
- Connect the loop terminal to the wires of the potential-free contact of the window contact switch.
- Now reconnect the extraction hood to the voltage supply.

Elektrisch schema - Schéma électrique - Elektrischer Schaltplan - Electrical diagram

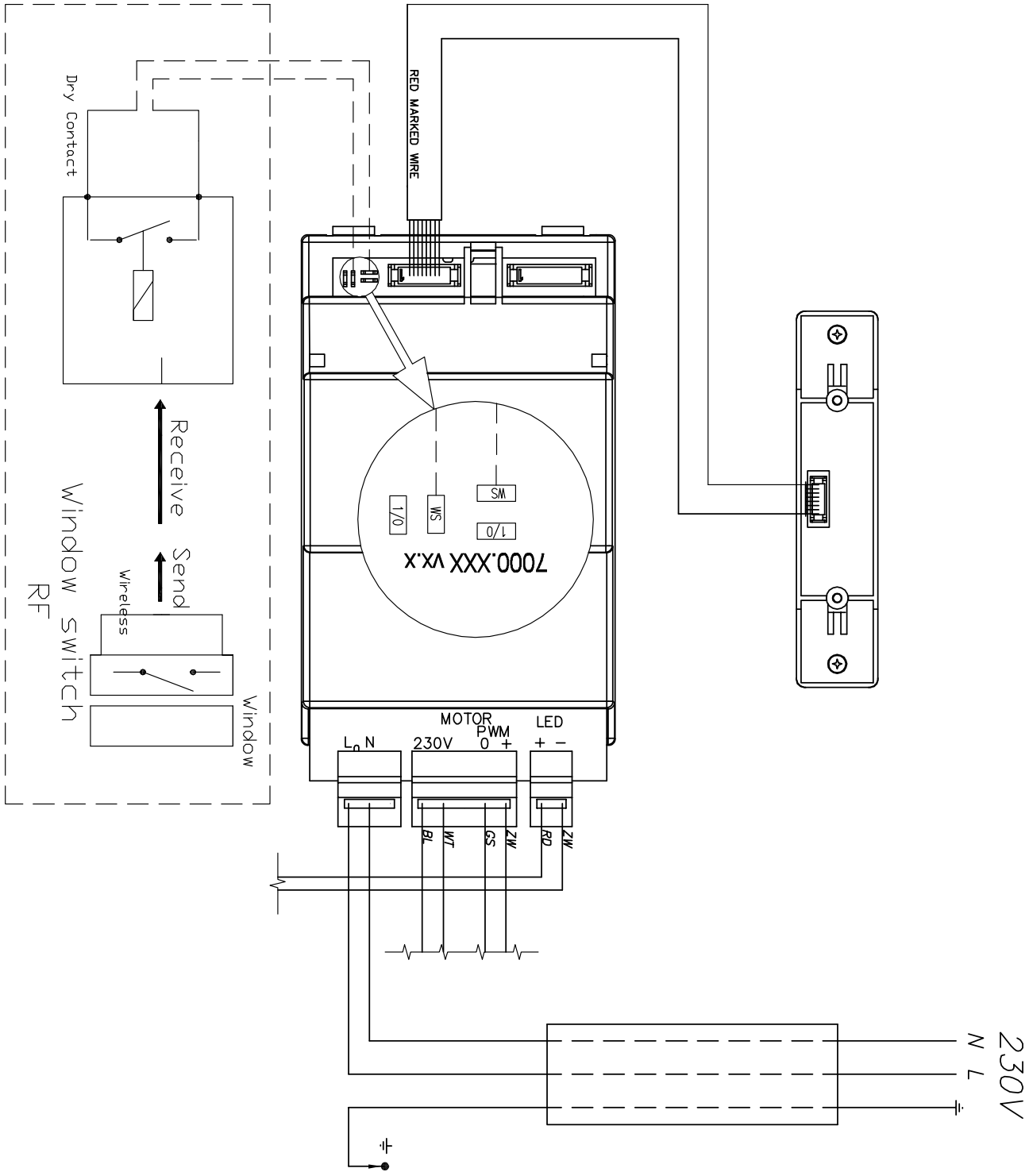

NOVY nv behoudt zich het recht voor te allen tijde en zonder voorbehoud de constructie en de prijzen van haar producten te wijzigen.
NOVY SA se réserve le droit de modifier en tout temps et sans préavis la construction et les prix de ses produits.
Die NOVY AG behält sich das Recht vor, zu jeder Zeit und ohne Vorbehalt die Konstruktion und die Preise ihrer Produkte zu ändern.
NOVY nv reserves the right to change the construction and prices of its products at all times and without notice.

NOVY nv
Noordlaan 6
B - 8520 KUURNE
Tel. 056/36.51.00 - Fax 056/35.32.51
E-mail : novy@novy.be
http://www.novy.be

France: Tél: 0320.940662
Deutschland und Österreich: Tel: +49 (0)511.54.20.771
Nederland: Tel.: +31 (0)88-0119110