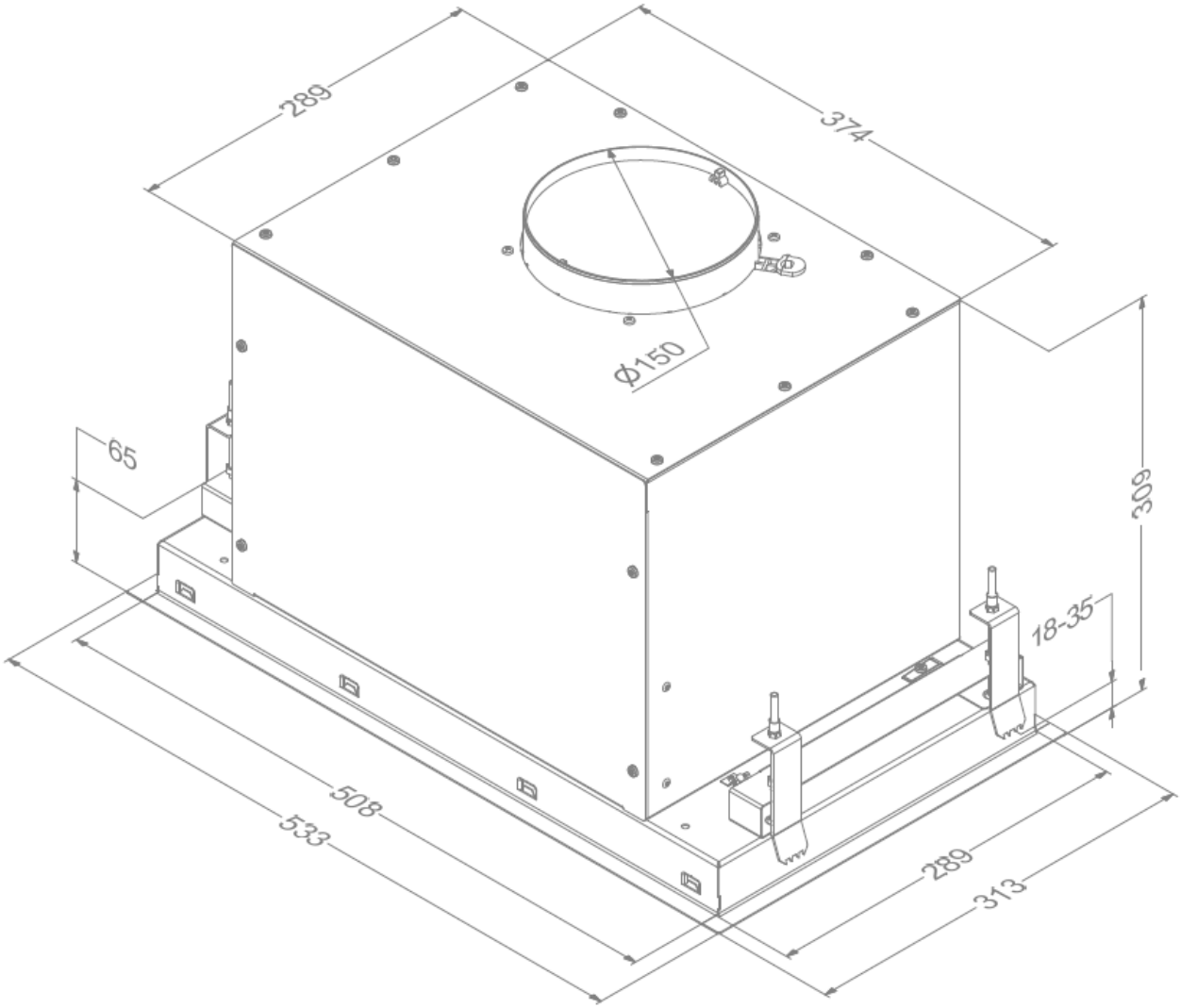
289
374
Ø150
65
309
18-35
508
533
289
313