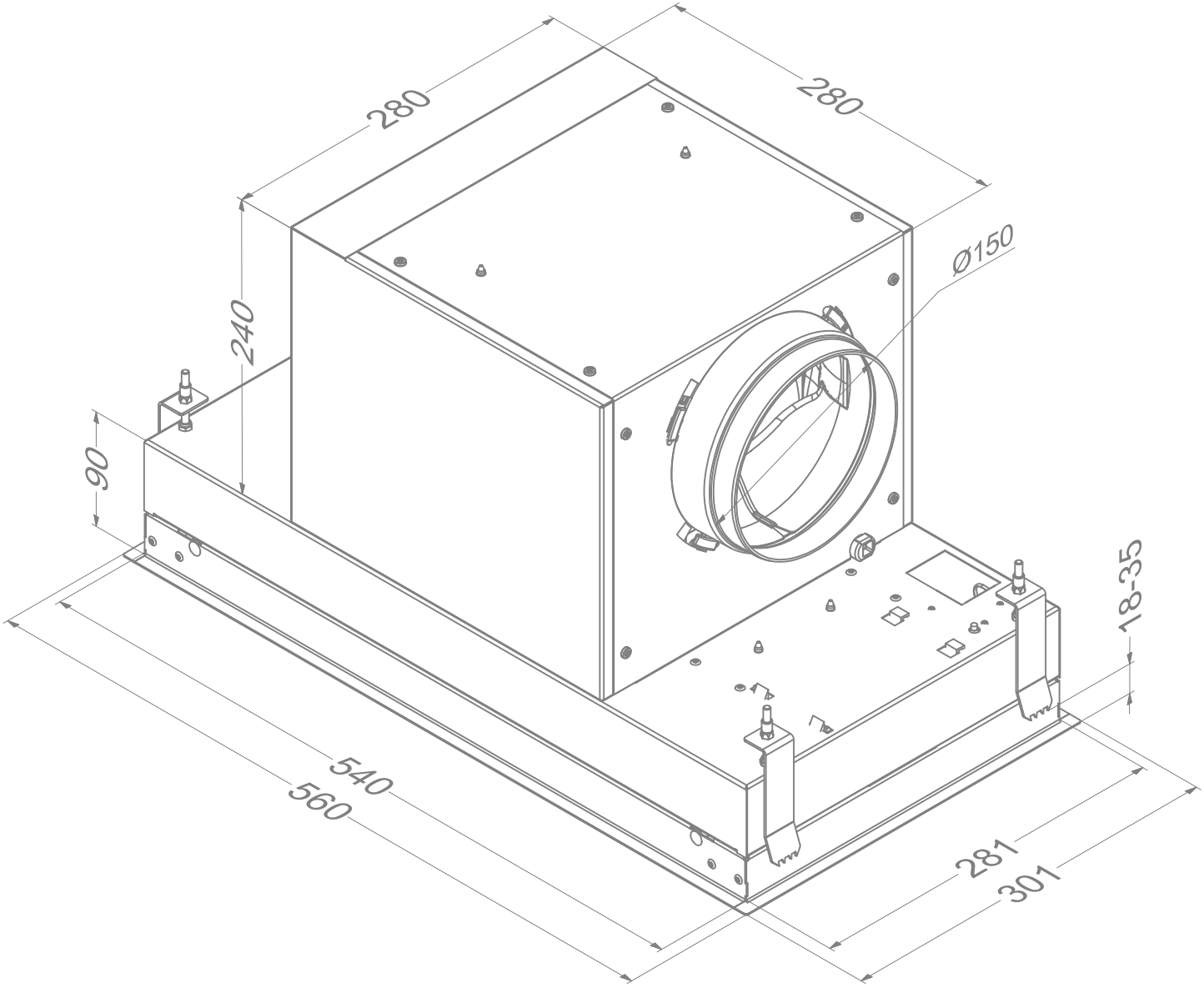
280
280
Ø150
240
90
18-35
540
560
281
301