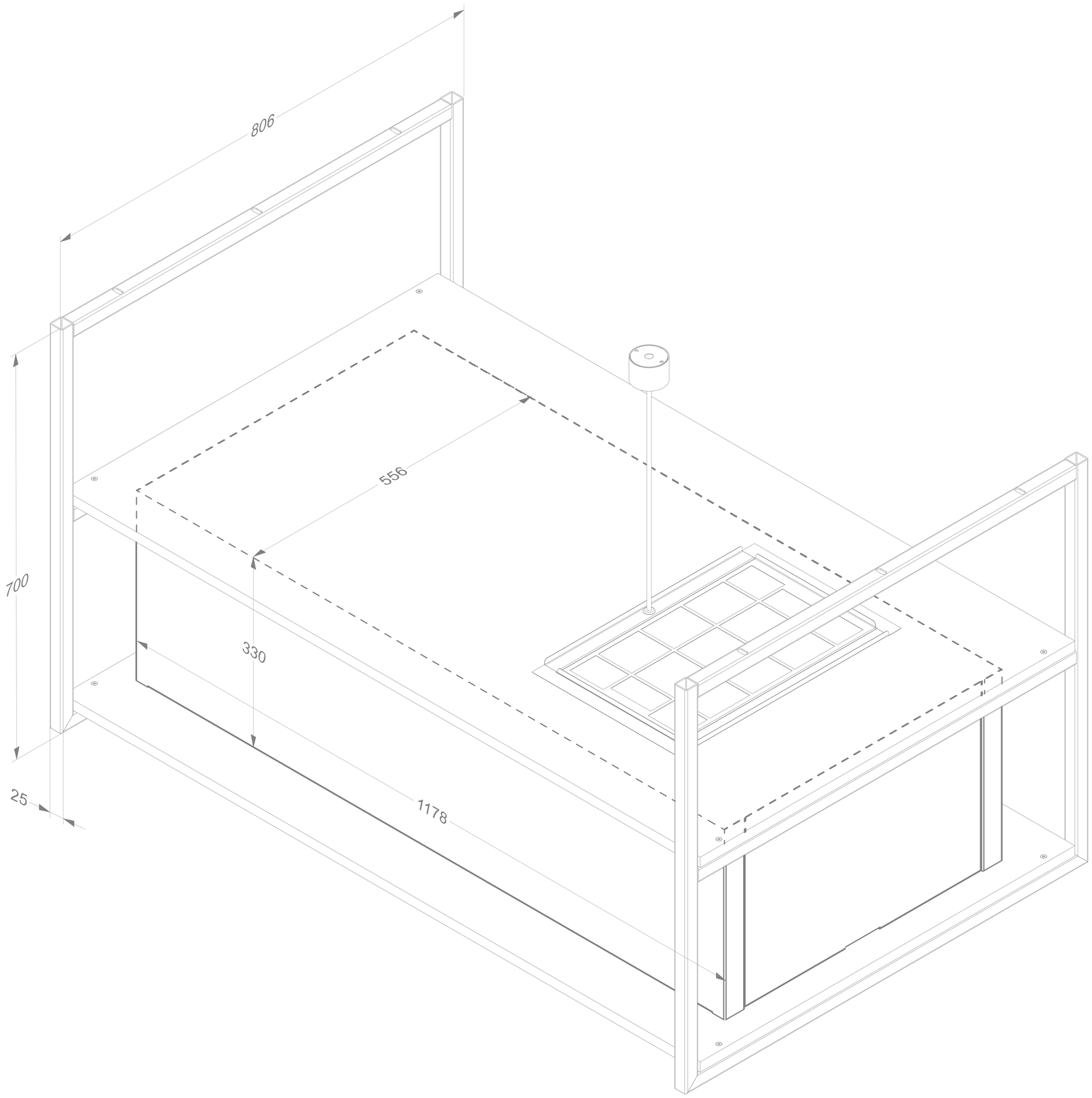
806
700
556
330
25
1178

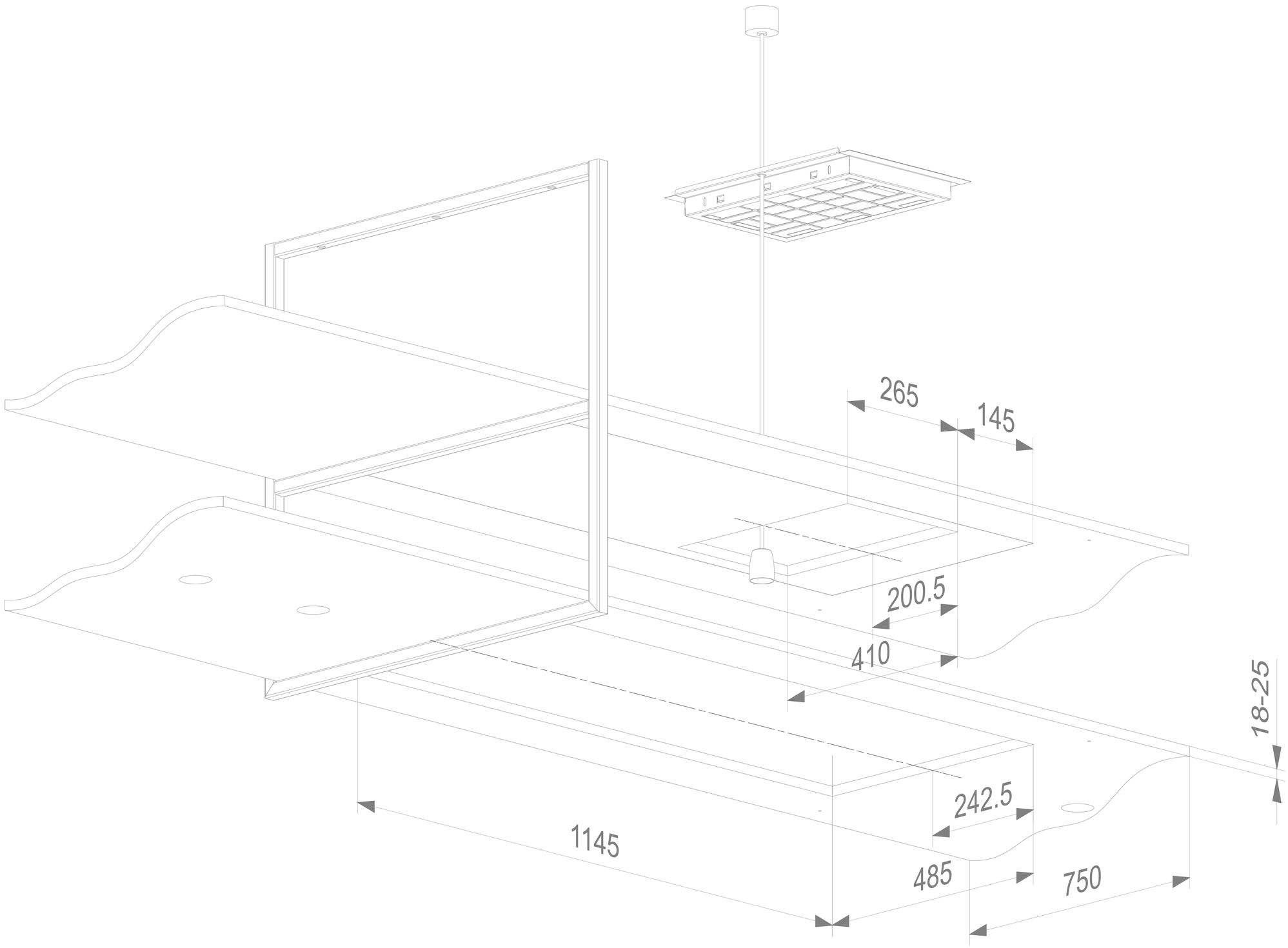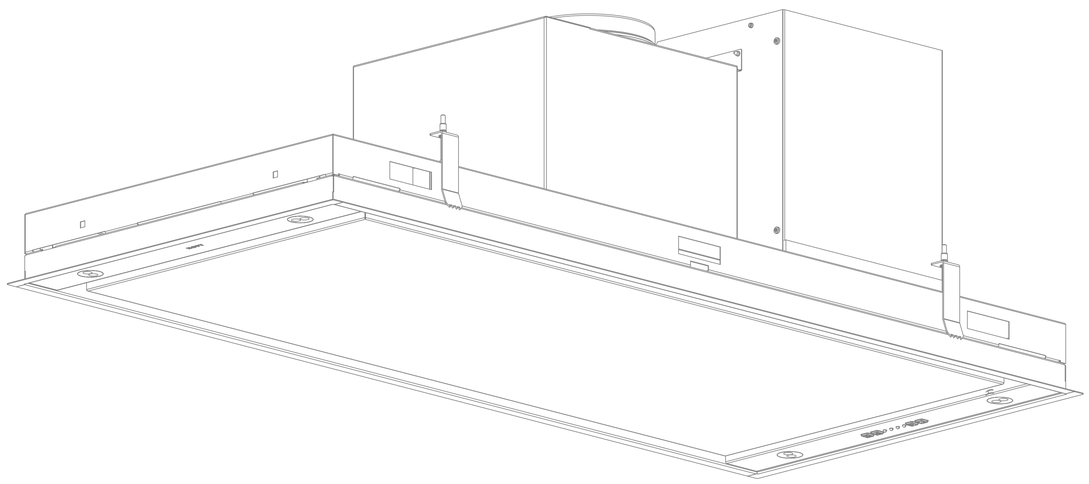
265
145
200.5
410
18-25
242.5
1145
485
750